LA VOILE SCOLAIRE

A L'ASPTT MARSEILLE

Sommaire

Sommaire page 1

I) Présentation du club page 2

II) Les moyens du club page 3

III) Les différentes activités du club page 4

IV) En voile scolaire nous avons déjà reçu page 6

V) L'accueil d'une classe : une séance de voile page 7

VI) Le projet pédagogique page 8

1) la théorie page 8
2) 2) la pratique page 10

VII) Tarifs et modalités de conventionnement page 11

Annexes 1 : exercice théorique dans une séance (les fiches cours) page 12

Annexe 2 : exemple de séances page 14

Annexes 3 : le livret voile scolaire page 18

Les partenaires de l'ASPTT Voile Marseille : page 20

Contacts page 21

voile.marseille@asptt.com

I. Présentation du club

L'A.S.P.T.T Marseille Voile : club leader au niveau départemental.

Implantée depuis 1967 sur le site de la Pointe Rouge, la section voile de l'A.S.P.T.T Marseille a su, tant par son volume d'activités que par la qualité de ses prestations, devenir un des hauts-lieux du nautisme sur Marseille.

Accumulant les bons résultats sportifs et recherchant sans cesse la satisfaction de ses adhérents, le club propose à travers 12 supports de navigation la réponse à toutes les attentes de notre secteur.

De la voile légère (dériveur/planche à voile, catamaran) à la voile habitable en passant par le kayak ou le paddle, nous avons la possibilité d'accueillir tout public.

Nous sommes d'ores et déjà sollicité par :

- des adhérents annuels ;
- des stagiaires tout au long de l'année ;
- de nombreuses écoles, collèges et lycées ;
- des demandes particulières (cours particuliers/locations) ;
- les institutions (Comité départemental de voile, ligue, F.F.V,..)

Nous vous assurons donc des prestations adaptées, de qualité et permettant individuellement ou en groupe, de fédérer et de valoriser la personne.

II. Les moyens du club

- Une infrastructure d'accueil sur la rade sud de Marseille (plage de la Pointe Rouge) avec **plus de1258m²** qui nous permet d'accueillir et de mettre en place des prestations sportives de qualité.
- Une flotte importante et diversifiée, avec plus de **119 embarcations** de la planche à voile au voilier de croisière (**12 supports de navigation** différents).
- **Un savoir-faire** reconnu grâce aux labels accordés par la Fédération Française de Voile, aux titres nationaux et internationaux permettant un rayonnement important que ce soit au niveau départemental, régional ou national.
- Notre équipe d'encadrant diplômés et qualifiés est également formatrice agrée au monitorat de voile.

III. Les différentes activités proposées :

- La voile légère : 9 supports de navigation différents

Optmist

Bug

Pico

Laser

Vago

R S

420

Catamaran

Planche à Voile

Nous proposons des cours particuliers ou collectifs ainsi que la location (sous gage du niveau de pratique) sur l'ensemble de nos supports de voile légère.

- Le bateau collectif

Nous disposons également d'une « Goélette » de 7,45m de long sur 2m de large pour la découverte de la voile capacité : 7 adultes ou 8 adolescents ou 10 enfants

- Mais aussi :

Des kayaks de mer (1 et 2 places) et des paddles proposés en location.

Nous mettons en place des stages sur l'ensemble de nos supports (excepté en catamaran, kayak et paddle) tout au long de l'année.

IV. En voile scolaire nous avons déjà reçu :

- Les écoles primaires

- école Notre Dame du Sacré Cœur
- école du Roucas Blanc
- école Menpenti
- école belge

- les collèges

Nous recevons actuellement les plans voile collège mis en place par le conseil général

Et

- collège Marseilleveyre
- collège Sainte Marie Blancarde
- collège Pont de Vivaux
- collège/Lycée Belsunce
- collège Versailles
- l'institut du sacré cœur (collège de Belgique)

V. L'accueil d'une classe : une séance de voile

Une séance se déroule de la façon suivante :

- arrivée au club
- courte présentation de la séance
- point météo
- passage par les vestiaires pour s'équiper pour la navigation
- préparation du matériel de navigation au club
- gréement des bateaux à la mise à l'eau
- navigation avec divers exercices pédagogiques (la moitié de la séance au minimum)
- dégréement des embarcations
- rangement des bateaux au club
- retour aux vestiaires
- retour pédagogique sur la séance
- départ du club

VI. Le projet pédagogique

L'intérêt de pratiquer la voile à Marseille relève de 3 grands axes :

- l'aspect patrimonial dans une ville comme Marseille baignée par la Méditerranée

- l'aspect environnemental lié à la connaissance du milieu maritime.

- la possibilité d'acquérir toutes les notions liées à l'autonomie et l'initiative.

L'enseignement de ces notions doit bien évidemment être adapté aux niveaux des élèves.

1) la théorie

L'apprentissage de la voile fait appel à différents champs théoriques tel que :

- Compétences sociales et civiques

- accepter les règles
- assurer sa propre sécurité et celle des autres.
- coopérer pour préparer l'activité.
- coopérer pour naviguer.
- citoyenneté, vie en groupe

- Compétences mathématiques

- repérage sur quadrillage et dans l'espace.
- vitesse/proportionnalité.
- géométrie.

- <u>Compétences scientifiques</u>

- étude du milieu (relief, végétation, habitat, éléments naturels, artificiels…)
- approche de la météorologie.
- découverte du milieu piscicole, ornithologique …
- les métiers de la mer

- <u>Compétences technologiques</u>

- construire une maquette de bateau.
- apprentissage des nœuds marins simples.
- étude des forces.
- étude de la photographie.

- <u>Géographie</u>

- étude cartographique du plan d'eau.
- plan d'eau dans le paysage urbain.
- réaliser sa propre carte.
- orientation /comment les marins se repèrent-ils sur l'eau (jour/nuit) ?

2) la pratique

II s'agit pour l'élève de gérer des paramètres liés :

- au milieu (orientation et force du vent, poussée d'Archimède ...)
- à l'engin (équipement, fonctionnement ...)
- à ses propres actions (équilibrage, propulsion, direction...)

Ceci passe par :

- la construction du pied marin (équilibrage, émotion).
- la construction d'un espace orienté par le vent (identifier le vent comme énergie utilisable pour se déplacer en tout point du plan d'eau ; s'approprier la relation entre la pression du vent sur la voile et le déplacement du bateau).
- la maîtrise du bateau dans sa relation avec le vent : établir des relations entre l'action sur les commandes du bateau (gouvernail, voile), le vent et le déplacement du bateau.
- le développement de compétences motrices liées à l'équilibre, l'endurance, à la précision des gestes liés aux exercices effectués pendant la séance
- une confrontation régulière et constante aux phénomènes météorologiques et hydrologiques.

En cela, la séance de voile ne se réduit pas à un enchaînement de tâches standardisées mais à un enchaînement de situations induisant des tâches choisies pour leur pertinence et visant des objectifs transdisciplinaires.

VII. Tarifs et modalités de conventionnement

La tarification sera effectuée selon :

- le nombre de séances souhaitées
- le nombre d'encadrant nécessaires par rapport à la réglementation
- le nombre d'enfants/adolescents par classe
- leurs âges
- le support de navigation

Le stage de voile sera officialisé par une convention tripartite signée par le directeur général de l'ASPTT Marseille, le président de la section voile de l'ASPTT Marseille et le chef d'établissement.

Annexe 1 : exercice théorique dans une séance (les fiches cours)

Thème 5

Objectif | **Gréer, dégréer, ranger** | **1**

❶ Mise en place sur l'eau

L'adulte explique comment gréer l'optimist, intègre petit à petit quelques éléments de vocabulaire.

❷ Consigne

– *Gréer seul son bateau.*

1 girouette
2 mât
3 livarde
4 voile
5 garcette
6 puits de dérive
7 dérive
8 écoute de voile
9 poulie
10 bôme
11 bout de remorquage
12 bordé
13 barre
14 safran
15 écope
16 pagaie
17 hâle-bas

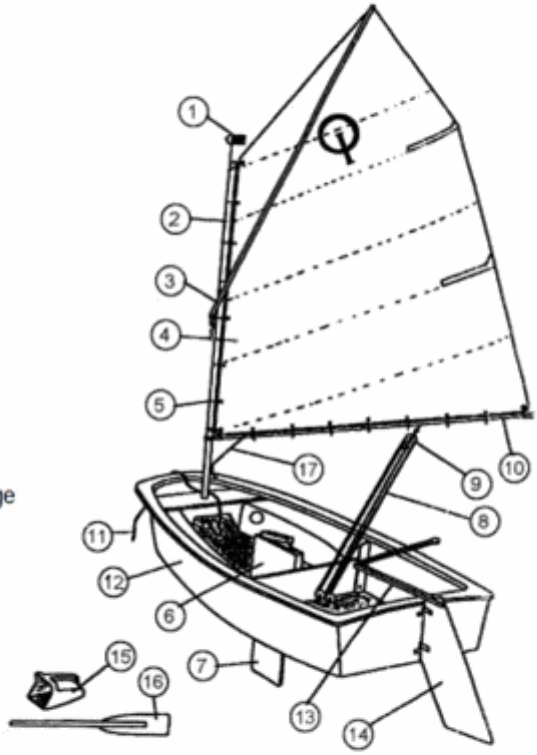

❸ Repères observables

– Voile correctement gréée (sans pli), dégréée, rangée.
– Bateau bien orienté face au vent.

❹ Remédiations

Aide ponctuelle de l'adulte.

❺ Remarques

– Insister sur le fait que le bateau doit être face au vent.
– Standardiser au maximum le matériel.

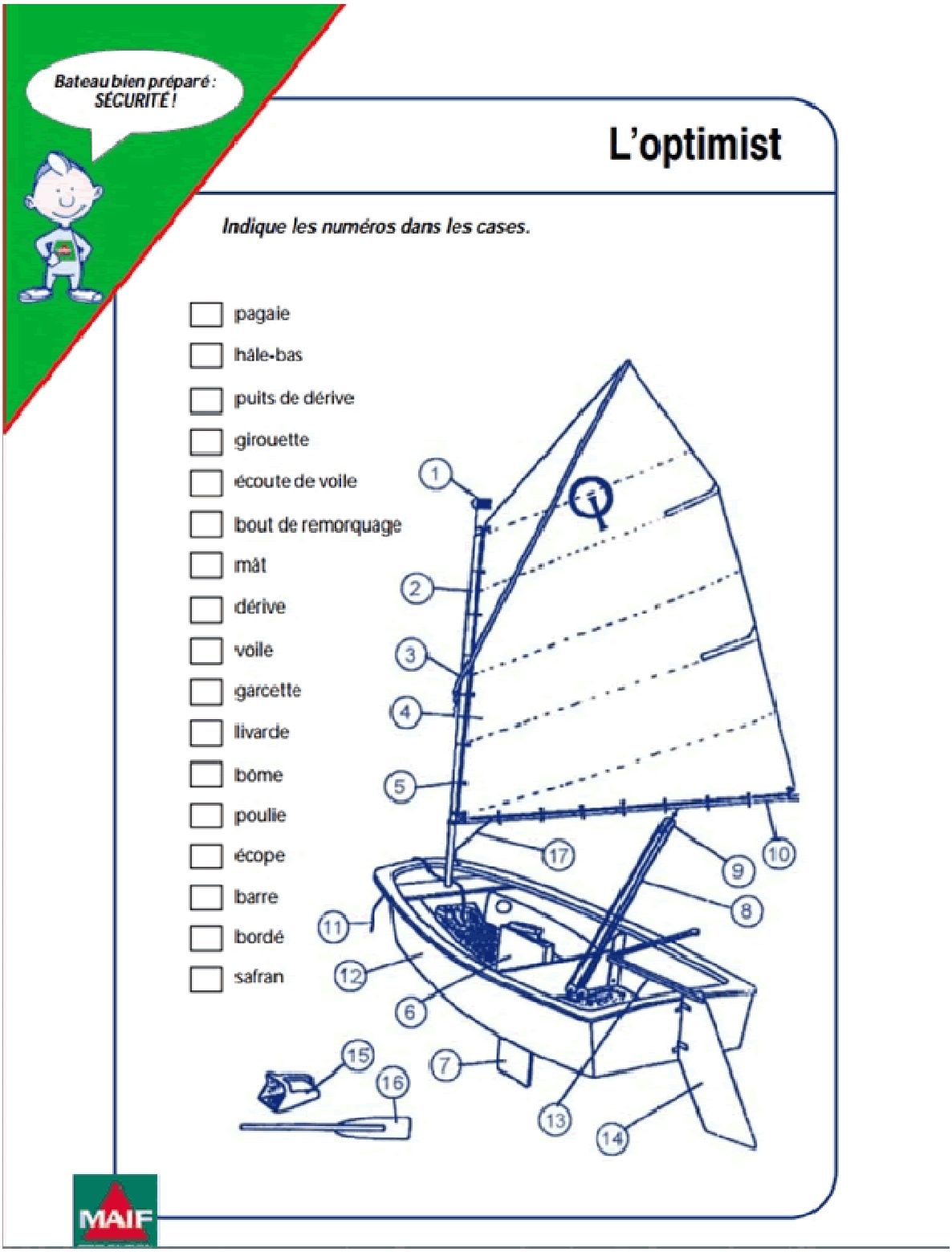
Bateau bien préparé : SÉCURITÉ !
L'optimist
Indique les numéros dans les cases.
pagaie
hâle-bas
puits de dérive
girouette
écoute de voile
bout de remorquage
mât
dérive
voile
garcette
livarde
bôme
poulie
écope
barre
bordé
safran
1
2
3
4
5
6
7
8
9
10
11
12
13
14
15
16
17
MAIF

Annexe 2 : exemple de séances

Séance n° 1	Situation d'apprentissage : Découverte, rôle de chacun, découverte de la direction et de la propulsion.	C 3

DISPOSITIF

1/ Découverte du matériel et montage de l'optimist. ***Consignes de sécurité et équipement.***
(le safran, la baume, la dérive, la voile, écoute...)
Montage face au vent.
La dérive positionnée en haut du puit de dérive. Le bateau est armé.

2/ rôle de chacun
Chacun a son propre rôle à tenir dans le bateau. L'un barre et l'autre gonfle la voile ; A chaque demi-tour, on change de rôle.

3/ Découverte de la direction et de la propulsion.
Pour se déplacer il faudra « attrapper du vent » dans la voile.
On appréhendera la direction à l'aide du safran (appendice arrière).

Environnement :
Possibilité d'être poussé par le vent mais aussi de faire du vent de travers. Ce qui permet de partir et de revenir en faisant demi-tour, mais pas encore d'aller vers le vent. (Si je me mets la figure bien dans le vent, « la face au vent » en écartant bien les bras de chaque côté, je peux rejoindre ces deux directions, donc aller et revenir à la voile.)

Matériel : Optimist : un bateau pour deux enfants.

CONSIGNES :

- Vérifier son équipement et celui de son coéquipier.
- Embarquer après l'accord d'un adulte qui a vérifié le montage.
- Aller à la bouée, mettre en panne et attendre que l'adulte vous donne les consignes.

PLUS FACILE

- Situation de navigation en poussée

POUR COMPLIQUER

- Allonger la distance entre les bouées
  En étant responsable de la voile **et** du gouvernail.

CE QUI EST A APPRENDRE

- **Les enfants découvrent l'utilisation du gouvernail, de la voile et de la dérive.**
- **Ils commencent à orienter l'espace en fonction du vent (le vent de travers), et font demi tour en utilisant le virement de bord et l'empannage. Enfin, ils apprécient l'équilibre du bateau.**

CRITERES DE REUSSITE :

- gréer à deux son bateau.
- partir du bord.
- commencer à trouver le vent pour diriger son bateau.

Séances n° 2 - 3	Situation d'apprentissage : Affiner la propulsion, équilibre et direction. Et l'arrêt	C 3

Les élèves sont en situation et par essais et erreurs vont consolider leurs sensations et leurs connaissances pour les affiner.

Propulsion / direction :

Grâce à la voile gonflée à la limite du « fasseyement » (tremblement), je peux m'écarter ou me rapprocher du vent.

Mais il faudra être vigilant et ne pas laisser la voile se dégonfler (ralentissement et arrêt).

Les élèves essayeront d'atteindre différentes bouées suivant leur position sur le plan d'eau.

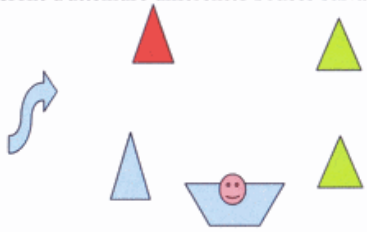

Matériel : Optimist. Bouées.

Organisation du groupe : soit classe complète mais enfants en binômes

CONSIGNES :

- Vous vous rapprochez au plus près du vent. Vous bordez votre voile. Attention à ne pas "perdre" le vent.

CE QUI EST A APPRENDRE :

- **les enfants découvrent qu'on ne peut pas atteindre toutes les bouées directement (face au vent), et que pour ralentir ou s'arrêter, il faudra dégonfler la voile.**

CRITERES DE REUSSITE :

- Les élèves, en alternant les rôles, se déplacent dans le parcours en autonomie au plus près.

Séance n° 4	Situation d'apprentissage : Jouer avec le vent. Ralentir accélérer.	C 3

DISPOSITIF :

Phase de préparation : Mettre le bateau à l'eau.
Monter dans le bateau : l'un responsable de la voile, l'autre du gouvernail.
Le bateau de sécurité est éloigné du bord.

CONSIGNES :

- Au 1er signal aller le plus vite possible à la bouée, au 2nd signal ralentir en faisant fasseyer la voile.

Pour faciliter	Pour compliquer
- Bouées accessibles en un bord -	- Allonger la distance - Changer l'allure : au largue, au près ou louvoyage - Gérer seul la barre et la voile S'arrêter face au vent

CE QUI EST A APPRENDRE :

- **Maîtriser le bateau dans sa relation avec le vent en jouant sur** l'action au niveau des commandes *gouvernail et voile*, le vent et le déplacement du bateau. **Ralentir, accélérer, s'arrêter.**

CRITERES DE REUSSITE :

- Je sais varier les allures de mon bateau en fonction de la consigne.

Séance n° 5	SITUATION D'APPRENTISSAGE : AFFINAGE DE LA DIRECTION	C 3

L'intervenant va varier la position des bouées en fonction du vent. Il peut jouer également sur le nombre de bouées à rallier.

Maintenant que je sais régler ma voile à la limite du fasseyement, je peux naviguer en remontant vers le vent .

En construisant un début de route, je vais tirer des bords pour rejoindre un point « à mon vent » .

- Je prends conscience que je peux accélérer en bordant ma voile au plus près du vent.

Matériel : Optimist. Bouées.

Organisation du groupe : soit la classe complète mais enfants en binômes.

CONSIGNES :

- Vous reliez les bouées. Attention peut-on toujours aller droit en direction de la bouée ?

CE QUI EST A APPRENDRE :

- Les élèves auront intégré qu'ils peuvent atteindre toutes les bouées, certaines directement et d'autres en tirant des bords.

- Ils peuvent aller vite en ayant la voile correctement réglée (à la limite du fasseyement).

CRITERES DE REUSSITE :

- Je réalise le parcours proposé par le moniteur sur la plage.
- Je sais tirer des bords.

Séance n° 6 - 7	SITUATION D'APPRENTISSAGE : NAVIGATION À TOUTES LES ALLURES	C 3

On est enfin autonome puisqu'on peut atteindre tous les points du plan d'eau.

(Pour savoir où je peux aller, je regarde face au vent et je cherche une direction entre le vent de travers et le vent de face.)

Il faut tirer des bords pour rejoindre un point « à mon vent ».

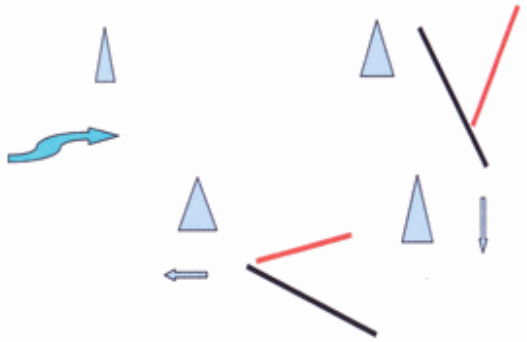

Matériel : Optimist et bouées.

Organisation du groupe : soit la classe complète mais enfants en binômes.

CE QUI EST A APPRENDRE :

- Ils peuvent atteindre toutes les bouées, certaines directement et d'autre en tirant des bords, qu'ils peuvent accélérer en relâchant la voile tant que celle-ci reste gonflée.

CRITERES DE REUSSITE :

- Je me déplace sur tout le parcours sans jamais perdre le vent.

Séance n° 8	Situation d'apprentissage : La pêche à la main	C 3

DISPOSITIF :

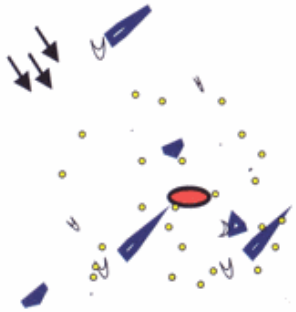

Phase de préparation et mise à l'eau du bateau.
Monter dans le bateau par équipage de 2 : l'un responsable de la voile, l'autre du gouvernail.

Le bateau de sécurité distribue des balles qui flottent dans le périmètre. Au signal, les équipages doivent ramasser les balles en se dirigeant et en respectant les autres bateaux.

Matériel : balles .
Organisation du groupe : - soit ½ classe: les enfants agissent individuellement.
- soit la classe complète mais enfants en binômes.

CONSIGNES :

- Respecter les règles de priorité connues.
- Il faut pêcher le maximum de balles.

Pour faciliter	Pour compliquer
	- Être responsable de la voile et de la barre.

CE QUI EST A APPRENDRE :

- **Construire un espace orienté par le vent :** naviguer par toutes les allures et virer de bord face au vent et vent arrière.
- **Prendre en compte les autres bateaux pour une navigation responsable évitant les chocs.**

CRITERES DE REUSSITE :

- Rapporter le plus de balles.
- Ne pas se rentrer dedans.

Séance 9	Situation d'apprentissage : Les arabesques	C 3

Étape 1 : réaliser le parcours en 8 (deux allures)
Ponton – bouée rouge - bouée bleue - bouée rouge– ponton.
Étape 2 : réaliser le parcours papillon (quatre allures)
Ponton – bouée rouge - bouée bleue - bouée rouge – bouée verte – ponton.
Changer de rôle. Ranger le matériel.

CONSIGNES

- **Étape 1** : virer les bouées dans l'ordre : rouge (G), bleue (D), rouge (G) et revenir au ponton.
- **Étape 2** : virer les bouées dans l'ordre : rouge (G), bleue (D), rouge (G), verte (G) et revenir au ponton.

PLUS FACILE

- Placement des bouées plus accessibles.

POUR COMPLIQUER

- Être responsable de la voile et du gouvernail.

CE QUI EST A APPRENDRE :

- Construire un espace orienté par le vent : naviguer par diverses allures et virer de bord.
- Communiquer avec son coéquipier et avec les autres bateaux.
- Assurer sa sécurité pour assurer celle des autres utilisateurs.

CRITÈRES DE RÉUSSITE :

- Réussir le passage des bouées dans l'ordre.
- Réussir 2 virements sur 3 (et 3 sur 4).

Annexe 3 : le livret voile scolaire

Nom : ..... Prénom : .....

Date de naissance : ...../...../.....

Attestation de niveaux

Niveau 1

Se déplacer à la voile sur un trajet choisi et encadré par le moniteur.

Certifié le :

...../...../.....

Nom ou cachet

Niveau 2

Atteindre tout point du plan d'eau, sur un trajet choisi et encadré par le moniteur.

Certifié le :

...../...../.....

Nom ou cachet

Expérience

Nom du club : .....

Date : ...../...../..... Durée de navigation (en heures) : .....

Nom du moniteur : .....

Observations : ..... **Signature :**

.....

.....

.....

FEDERATION FRANCAISE DE VOILE
17, rue Henri Bocquillon 75015 PARIS - www.ffvoile.org

Les partenaires de l'ASPTT Voile Marseille :

CONTACTS

Pour toute information, contacter :

Rudy Teillet : Chef de base de la section voile

06-71-27-30-02

Lou Abad Rieu : Chargé de communication et développement

06-82-63-88-19

ASPTT MARSEILLE VOILE

Entrée n° 1 Port de la Pointe Rouge. 13008 Marseille

Tel : 04.91.16.35.93

voile.marseille@asptt.com

www.marseille-voile-légère.asptt.com